aps ADVANCE
PRODUCTS & SYSTEMS, LLC

GORRAS DE NOCHE DE FOREMAN

TAPONES TEMPORALES PARA TUBERÍAS

ISO-9001:2015 EMPRESA CERTIFICADA - FM537405
WWW.APSONLINE.COM

Mantenga los artículos no deseados fuera de sus tuberías

Las tapas Foreman Nite Caps están disponibles en tamaños de 50,8 mm a 1219,2 mm, protegen contra agua, lodo, rocas, patines, botellas, latas y otras acumulaciones que se encuentran en tuberías nuevas y viejas y también evitan que entren animales y niños pequeños.

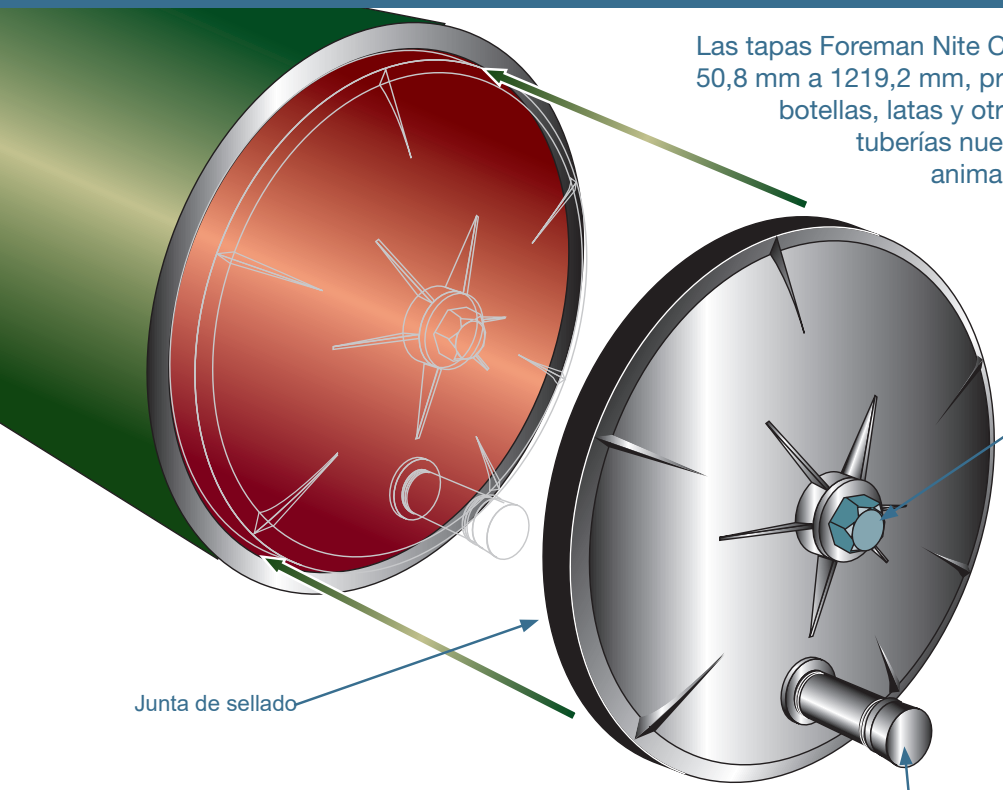

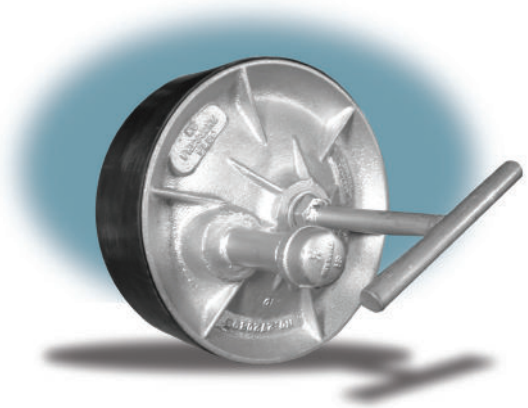

254 mm (mango en T opcional)

ESPECIFICACIONES

Tamaños estándar inches	mm	Peso aproximado lbs	kg	Rangos de diámetro interior de tubería inches	mm
2	51	1.76	0.8	2 to 2.5	50.8 to 63.5
3	76	3	1.4	2.75 to 3.25	69.9 to 82.6
4	102	4	1.9	3.8125 to 4.375	96.8 to 111.1
5	127	5	2.3	4.8125 to 5.375	122.2 to 136.5
6	152	5	2.3	5.625 to 6.3125	142.9 to 160.3
8	203	7	3.2	7.6875 to 8.375	195.3 to 212.7
10	254	10	4.6	9.625 to 10.25	244.5 to 260.4
12	305	16	7.3	11.75 to 12.375	298.5 to 314.3
14	356	16	7.3	13.25 to 13.75	336.6 to 349.3
16	406	20	9.1	15.25 to 15.75	387.4 to 400.1
18	457	24	10.9	17.25 to 17.75	438.2 to 450.9
20	508	32	14.6	19.25 to 19.75	489.0 to 501.7
22	559	37	16.8	21.25 to 21.75	539.8 to 552.5
24	610	40	18.2	23.25 to 23.75	590.6 to 603.3
26	660	45	20.5	25.25 to 25.75	641.4 to 654.1
28	711	58	26.4	27.25 to 27.75	692.2 to 704.9
30	762	67	30.4	29.25 to 29.75	743.0 to 755.7
34	864	100	45.4	33.25 to 33.75	844.6 to 857.3
36	914	110	49.9	35.25 to 35.75	895.4 to 908.1
40	1016	125	56.7	39.25 to 39.75	997.0 to 1009.7
42	1067	135	61.3	40.875 to 41.375	1038.2 to 1050.9
48	1219	170	77.2	47.25 to 47.75	1200.2 to 1212.9

LIGERO Y FÁCIL DE INSTALAR

Debido a que los Foreman Nite Caps están hechos de metal liviano, un hombre puede instalar un modelo de 762 mm sin ayuda. Unas pocas vueltas de un solo perno unen las placas del disco, presionando una junta de goma contra las paredes de la tubería como barrera para elementos no deseados. Sin embargo, los Foreman Nite Caps no son dispositivos de retención de presión.

ECONÓMICO

Las gorras Foreman Nite Caps superan a las gorras, sacos, placas de chapa de hierro y cubiertas de lona ineficientes, y son reutilizables indefinidamente. Piezas de repuesto como juntas y otros componentes están disponibles.

Gorras Foreman Nite

Los tapones de ventilación son características estándar en todas las tapas Foreman Nite Caps, excepto en las más pequeñas, y se usan para aliviar la tubería de cualquier acumulación de presión que ocurra naturalmente.

LISTA DE PARTES

Número de artículo	Descripción	Número requerido
1	Disco exterior	1
2	Disco interior con tuerca de 25,4 mm	1
3	Tuerca hexagonal fundida en el artículo 2	1
4	Junta de goma	1
5	Arandelas de acero y fibra	1
6	Perno de cabeza hexagonal	1
7	Anillo de retención para perno	1
8	Tapa de tubería	1
9	Boquilla de tubo	1
10	Tapón de tubería	1

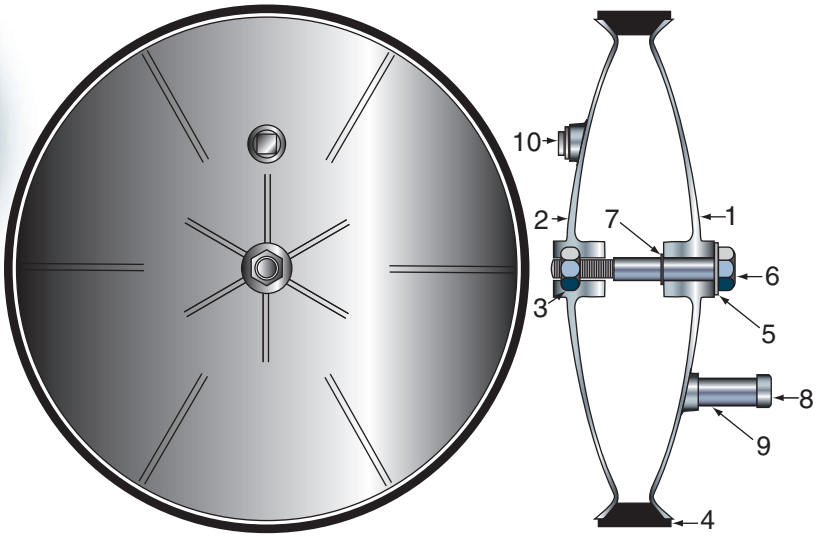

ESPECIFICACIONES DE TUBERÍA DE TAMAÑO SDR

Tamaños estándar inches	Tamaños estándar mm	Peso aproximado lbs	Peso aproximado kg	Rangos de diámetro interior de tubería inches	Rangos de diámetro interior de tubería mm
16	406	20	9.1	16.5 to 17	419.1 to 431.8
18	457	28	12.8	18.5 to 19	469.9 to 482.6
20	508	37	16.8	20.5 to 21	520.7 to 533.4
22	559	42	19.1	22.5 to 23	571.5 to 584.2
24	610	46	20.9	24.5 to 25	622.3 to 635.0
26	660	51	23.2	26.5 to 27	673.1 to 685.8
28	711	65	29.5	28.5 to 29	723.9 to 736.6
30	762	74	33.6	30.5 to 31	774.7 to 787.4
34	864	108	49.0	34.5 to 35	876.3 to 889.0
36	914	118	53.6	36.5 to 37	927.1 to 939.8
40	1016	134	60.8	40.5 to 41	1028.7 to 1041.4
42	1067	145	65.8	42.5 to 43	1079.5 to 1092.2
48	1219	181	82.2	48.5 to 49	1231.9 to 1244.6

Patente No. 2720893

ESCABROSO

Probado en el campo por las principales empresas y los instaladores prácticos, Foreman Nite Caps ha demostrado ser duradero y de larga duración. El caucho utilizado en las gorras Foreman Nite puede soportar un rango de temperatura de -40 °C a 126,667 °C. Estas gorras Foreman Nite también se pueden ventilar cuando se desee.

GAMA MÁS AMPLIA DE ID DE TUBERÍA

Ahora, cubriendo una gama más amplia de ID de tubería, las tapas Nite de Foreman se pueden usar para la mayoría de las tuberías de revestimiento de 12,7 mm de espesor, así como para otras tuberías como tuberías SDR o incluso métricas. Todo esto es posible con la adición de una nueva extrusión de caucho de APS. Consulte las tablas para obtener más detalles.

OTROS PRODUCTOS DISPONIBLES

- Kits de juntas aislantes de brida
- Juntas de la serie Integra®
- Protectores de banda de brida Kleerband®
- Grasa inhibidora de la corrosión Kleergel®
- Tapas protectoras para tuercas y pernos Radolid®
- Espaciadores de carcasa y sellos finales
- Espaciadores de carcasa de rodillos ApogeeAero®
- Espaciadores de banco de orificios y conductos
- Sellos mecánicos modulares Innerlynx®
- Mangas de pared
- Almohadillas UBolt-Cote® y Atlas Pipe Support®
- Juntas aislantes monolíticas IsoJoint®
- Protectores de aerosol de seguridad

ADVANCE PRODUCTS & SYSTEMS, LLC

PO Box 60399
Lafayette, Louisiana 70596-0399
800-315-6009 • 337-233-6116 • Fax 337-232-3860
E-Mail: sales@apsonline.com • Website: www.apsonline.com

bsi. ISO 9001:2015 Quality Management

BBB ACCREDITED BUSINESS

Made in USA

DISTRIBUIDO por:

Advance Products & Systems, LLC no es responsable de los errores impresos en este folleto.

Advance Products & Systems, LLC reparará o reemplazará (dentro de las limitaciones de la garantía expresa por escrito aplicable que pueda emitir) cualquier producto o parte del mismo que demuestre tener defectos de mano de obra o materiales durante un período de 12 meses desde el envío. fecha. Lo anterior en lugar de todas las garantías, expresas o implícitas, y todas las demás obligaciones o responsabilidades por parte de APS, en relación con el producto que pueda vender. En ningún caso APS será responsable por daños consecuentes o especiales: ni salvo que se acuerde específicamente lo contrario por escrito, la instalación u otro trabajo que APS/ el distribuidor/distribuidor u otros puedan realizar sobre el producto o en relación con él. LAS GARANTÍAS LIMITADAS PROPORCIONADAS EN ESTE ACUERDO Y LAS OBLIGACIONES Y RESPONSABILIDADES DE APS SON LAS ÚNICAS GARANTÍAS OTORGADAS POR APS EN CUANTO AL PRODUCTO. APS NO OFRECE NINGUNA GARANTÍA EXPLÍCITA O IMPLÍCITA POR CURSO DE NEGOCIACIÓN, USO COMERCIAL, COMERCIABILIDAD, IDONEIDAD PARA UN USO PARTICULAR (YA SEA GENERAL O ESPECÍFICO) O DE OTRO MODO.

REV 071023